# 4-WEGE KASSETTE

**Modelle**

## MMU-AP***2H

RBC-U31PG(W)-E

RBC-U31PGS(W)-E*

**Paneele**

RBC-U31PG(W)-E
RBC-U31PGS(W)-E

**Optional**

TCB-AX21E2
(Infrarot-Fernbedienung)
RBC-AX31U(W)
(Empfängerteil)

## Temperaturverteilung

MMU-AP0182H/RBC-U31PG(W)-E

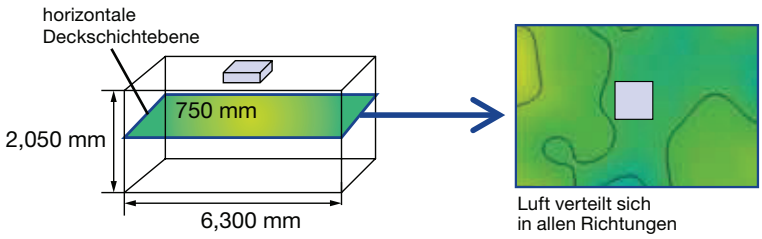


## Individuelle Louver-Einstellung

Alle vier Louver können individuell justiert werden, dies gestattet den Luftstrom den Benutzerbedürfnissen anzupassen.

**Drei Louver Oszillationsmodi**

(1) Standard Oszillation

(2) Diagonal entgegengesetzte Oszillation

(3) rundum abwechselnde Oszillation

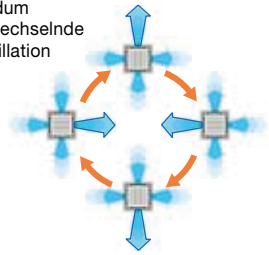

Hinweis: nur mit RBC-AMT32E, RBC-AMS41E und RBC-AMS51E

## Einfache Installation

Das Paneel wird mit den am Innenteil befindlichen Schrauben befestigt

| Modell | | MMU- | AP0092H | AP0122H | AP0152H | AP0182H | AP0242H | AP0272H | AP0302H | AP0362H | AP0482H | AP0562H |
|---|---|---|---|---|---|---|---|---|---|---|---|---|
| Kühl-/Heizleistung *1 | | (kW) | 2.8/3.2 | 3.6/4.0 | 4.5/5.0 | 5.6/6.3 | 7.1/8.0 | 8.0/9.0 | 9.0/10.0 | 11.2/12.5 | 14.0/16.0 | 16.0/18.0 |
| Elektrische Charakteristika | Stromversorgung | | 1-phasig 50 Hz 230 V (220 – 240 V) (Innengeräte benötigen eigene Spannungsversorgung) | | | | | | | | | |
| | Stromverbrauch 50 Hz | (kW) | 0.021/0.021 | 0.021/0.021 | 0.023/0.023 | 0.026/0.026 | 0.036/0.036 | 0.036/0.036 | 0.043/0.043 | 0.088/0.088 | 0.112/0.112 | 0.112/0.112 |
| Ansicht Deckenpaneel Modelle | | | RBC-U31PG(W)-E/RBC-U31PGS(W)-E* | | | | | | | | | |
| Außenabmessungen: Innengerät | Höhe | (mm) | 256 (30) | 256 (30) | 256 (30) | 256 (30) | 256 (30) | 256 (30) | 256 (30) | 319 (30) | 319 (30) | 319 (30) |
| | Breite | (mm) | 840 (950)* | 840 (950)* | 840 (950)* | 840 (950)* | 840 (950)* | 840 (950)* | 840 (950)* | 840 (950)* | 840 (950)* | 840 (950)* |
| | Tiefe | (mm) | 840 (950)* | 840 (950)* | 840 (950)* | 840 (950)* | 840 (950)* | 840 (950)* | 840 (950)* | 840 (950)* | 840 (950)* | 840 (950)* |
| Gesamtgewicht: Innengerät (Paneel)* | | (kg) | 18 (4)* | 18 (4)* | 20 (4)* | 20 (4)* | 20 (4)* | 20 (4)* | 20 (4)* | 25 (4)* | 25 (4)* | 25 (4)* |
| Ventilator | Standardluftmenge (hoch/mittel/niedrig) | ($m^3$/h) | 800/ 730/680 | 800/ 730/680 | 930/ 830/790 | 1050/ 920/800 | 1290/ 920/800 | 1290/ 920/800 | 1320/ 1110/850 | 1970/ 1430/1070 | 2130/ 1430/1130 | 2130/ 1520/1230 |
| | Motorleistung | (W) | 14 | 14 | 14 | 14 | 20 | 20 | 20 | 68 | 72 | 72 |
| Leitungsanschlüsse | Sauggas | (mm) | ø 9.5 | ø 9.5 | ø 12.7 | ø 12.7 | ø 15.9 | ø 15.9 | ø 15.9 | ø 15.9 | ø 15.9 | ø 15.9 |
| | flüssig | (mm) | ø 6.4 | ø 6.4 | ø 6.4 | ø 6.4 | ø 9.5 | ø 9.5 | ø 9.5 | ø 9.5 | ø 9.5 | ø 9.5 |
| | Kondensatablauf | | 25 (PVC-Rohr) | | | | | | | | | |
| Schalldruckpegel *2 (hoch/mittel/niedrig) | | (dB(A)) | 30/29/27 | 30/29/27 | 31/29/27 | 32/29/27 | 35/31/28 | 35/31/28 | 38/33/30 | 43/38/32 | 46/38/33 | 46/40/33 |

* Angaben in Klammer für Deckenpaneele
*1 Standard Leitungslängen: 5 m Hauptleitung, 2,5 m Zweigleitungen, 0 m Höhendifferenz
*2 Die bei Betrieb in äußerer Umgebung tatsächlich auftretenden Werte sind durch Addition des Umgebungslärms generell höher als hier angegeben.

# KOMPAKTE 4-WEGE KASSETTE (600 × 600)

**Modelle**

MMU-AP***4MH-E

* Infrarotfernbedienungen mit externem Empfängerkit TCB-AX21E2 können verwendet werden.

**Paneele**

RBC-UM11PG(W)-E

## Perfekt für Euroraster–Decken

- Dieses kompakte Gerät (575 × 575 mm) fügt sich perfekt in die abgehängte Rasterdecke ein und passt in die moderne Innenarchitektur, ohne bestehende Deckenstrukturen zerschneiden zu müssen.
- Nach Betriebsende schließen sich die Luftleitlamellen vollständig und sorgen somit für eine schöne Optik.

## Für einfache, leichte Montage und Wartung entwickelt

- Die Kassette ist nur 286 mm hoch (inkl. elektr. Steuerungsbox)
- Einfache Installation mit Ecköffnungen im Paneel. Mit Hilfe dieser
- Ecköffnungen kann die Höhe nach der Installation noch justiert werden.
- Für Raumhöhen bis 3,5 m einsetzbar
- Eine Revisionsöffnung macht die Inspektion der Kondensatwanne einfach.

Kondensatwasser-Revisionsöffnung

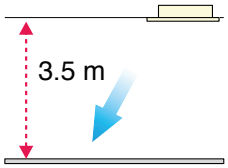


maximale Höhe

| Modell | | MMU- | AP0074MH-E | AP0094MH-E | AP0124MH-E | AP0154MH-E | AP0184MH-E |
|---|---|---|---|---|---|---|---|
| Kühl-/Heizleistung *1 | | (kW) | 2.2/2.5 | 2.8/3.2 | 3.6/4.0 | 4.5/5.0 | 5.6/6.3 |
| Elektrische Charakteristika | Stromversorgung | | 1-phasig 50 Hz 230 V (220 – 240 V) (Innengeräte benötigen eigene Spannungsversorgung) | | | | |
| | Stromverbrauch 50 Hz | (kW) | 0.034/0.034 | 0.036/0.036 | 0.038/0.038 | 0.041/0.041 | 0.052/0.052 |
| Ansicht (Deckenpaneel) Modell | | | RBC-UM11PG(W)-E | RBC-UM11PG(W)-E | RBC-UM11PG(W)-E | RBC-UM11PG(W)-E | RBC-UM11PG(W)-E |
| Äußere Abmessungen: Innengerät (Deckenpaneel)* | Höhe | (mm) | 268 (27)* | 268 (27)* | 268 (27)* | 268 (27)* | 268 (27)* |
| | Breite | (mm) | 575 (700)* | 575 (700)* | 575 (700)* | 575 (700)* | 575 (700)* |
| | Tiefe | (mm) | 575(700)* | 575(700)* | 575(700)* | 575(700)* | 575(700)* |
| Gewicht: Innengerät (Deckenpaneel)* | | (kg) | 17 (3)* | 17 (3)* | 17 (3)* | 17 (3)* | 17 (3)* |
| Ventilator | Standardluftmenge (hoch/mittel/niedrig) | ($m^3$/h) | 552/462/378 | 570/468/378 | 594/504/402 | 660/552/468 | 762/642/522 |
| | Motorleistung | (W) | 60 | 60 | 60 | 60 | 60 |
| Leitungsanschlüsse | Saugseite | (mm) | ø 9.5 | ø 9.5 | ø 9.5 | ø 12.7 | ø 12.7 |
| | flüssig | (mm) | ø 6.4 | ø 6.4 | ø 6.4 | ø 6.4 | ø 6.4 |
| | Kondensatablauf | | PVC-Rohr | PVC-Rohr | PVC-Rohr | PVC-Rohr | PVC-Rohr |
| Schalldruckpegel *2 (hoch/mittel/niedrig) | | (dB(A)) | 36/32/28 | 37/33/28 | 37/33/29 | 40/35/30 | 44/39/34 |

* Angaben in Klammer für Deckenpaneele
*1 Standard Leitungslängen: 5 m Hauptleitung, 2,5 m Zweigleitungen, 0 m Höhendifferenz
*2 Die bei Betrieb tatsächlich auftretenden Werte sind durch Addition des Umgebungslärms generell höher als hier angegeben

# 2-WEGE KASSETTE

**Modelle**

MMU-AP***2WH

**Paneele**

RBC-UW283PG(W)-E
RBC-UW803PG(W)-E
RBC-UW1403PG(W)-E

**Optional**

RBC-AX23U(W)-E
(Infrarot-Fernbedienung)

## Kompaktes Design für alle Leistungen

Das neue Design mit flachem Paneel ist eine ansprechende Lösung für Raumhöhen bis zu 3,8 m und fügt sich durch die niedrige Einbauhöhe von 295 mm (bis Größe 152) perfekt in alle Zwischendecken ein.
11 verschiedene Leistungsgrößen liefern die ideale Kühl- bzw. Heizleistung, wobei die Abmessungen des Gerätes / Paneels in allen Leistungsgrößen ident sind.

## Flexibilität pur:

- Infrarot-Empfänger kann im Innengerät positioniert werden
- Kondensathebepumpe (850 mm) inkludiert
- Einfache Installation und Feinadjustierung mit der
- „Adjust cover“ –Funktion
- Frischluftzufuhr möglich
- Verschiedenes Filterzubehör verfügbar

| Modell | | MMU- | AP0072WH | AP0092WH | AP0122WH | AP0152WH | AP0182WH | AP0242WH | AP0272WH | AP0302WH | AP0362WH | AP0482WH | AP0562WH |
|---|---|---|---|---|---|---|---|---|---|---|---|---|---|
| Kühl-/Heizleistung *1 | | (kW) | 2.2/2.5 | 2.8/3.2 | 3.6/4.0 | 4.5/5.0 | 5.6/6.3 | 7.1/8.0 | 8.0/9.0 | 9.0/10.0 | 11.2/12.5 | 14.0/16.0 | 16.0/18.0 |
| Elektrische Charakteristika | Stromversorgung | | 1-phasig 50 Hz 230 V (220 – 240 V) / 1-phasig 60 Hz 220 V (Innengeräte benötigen eigene Spannungsversorgung) | | | | | | | | | | |
| | Stromverbrauch 50 Hz | (kW) | 0.029/ 0.029 | 0.029/ 0.029 | 0.029/ 0.029 | 0.030/ 0.030 | 0.044/ 0.044 | 0.054/ 0.054 | 0.054/ 0.054 | 0.064/ 0.064 | 0.076/ 0.076 | 0.088/ 0.088 | 0.117/ 0.117 |
| Ansicht (Deckenpaneel) Modell | | | RBC-UW283PG(W)-E | | | | RBC-UW803PG(W)-E | | | | RBC-UW1403(W)PG-E | | |
| Äußere Abmessungen: Innengerät (Deckenpaneel)* | Höhe | (mm) | 295 (20) | | | | 345 (20) | | | | 345 (20) | | |
| | Breite | (mm) | 815 (1050) | | | | 1180 (1415) | | | | 1600 (1835) | | |
| | Tiefe | (mm) | 570 (680) | | | | 570 (680) | | | | 570 (680) | | |
| Gesamtgewicht: Innengerät (Deckenpaneel)* | | (kg) | 19 (10) | 19 (10) | 19 (10) | 19 (10) | 26 (14) | 26 (14) | 26 (14) | 26 (14) | 36 (14) | 36 (14) | 36 (14) |
| Ventilator | Standardluftmenge (hoch/mittel/niedrig) | ($m^3$/h) | 558/ 498/450 | 558/ 498/450 | 558/ 498/450 | 600/ 534/450 | 900/ 750/618 | 1050/ 840/738 | 1050/ 840/738 | 1260/ 900/780 | 1740/ 1434/1182 | 1800/ 1482/1230 | 2040/ 1578/1320 |
| | Motorleistung | (W) | 20 | 20 | 20 | 20 | 30 | 40 | 40 | 50 | 70 | 70 | 70 |
| Leitungs-anschluss | Saugseite | (mm) | ø 9.5 | ø 9.5 | ø 9.5 | ø 12.7 | ø 12.7 | ø 15.9 | ø 15.9 | ø 15.9 | ø 15.9 | ø 15.9 | ø 15.9 |
| | flüssig | (mm) | ø 6.4 | ø 6.4 | ø 6.4 | ø 6.4 | ø 6.4 | ø 9.5 | ø 9.5 | ø 9.5 | ø 9.5 | ø 9.5 | ø 9.5 |
| | Durchmesser Kondensatablauf | | 25 (PVC-Rohr) | | | | | | | | | | |
| Schalldruckpegel *2 (hoch/mittel/niedrig) | | (dB(A)) | 34/32/30 | 34/32/30 | 34/32/30 | 35/33/30 | 35/33/30 | 38/35/33 | 38/35/33 | 40/37/34 | 42/39/36 | 43/40/37 | 46/42/39 |

* Angaben in Klammer für Deckenpaneele
*1 Standard Leitungslängen: 5 m Hauptleitung, 2,5 m Zweigleitungen, 0 m Höhendifferenz
*2 Die bei Betrieb tatsächlich auftretenden Werte sind durch Addition des Umgebungslärms generell höher als hier angegeben

# 1-WEGE KASSETTE

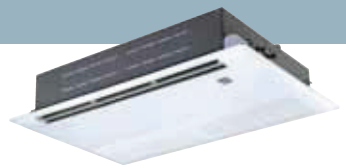

| Modell | | MMU- | AP0074YH-E | AP0094YH-E | AP0124YH-E | AP0154SH-E | AP0184SH-E | AP0244SH-E |
|---|---|---|---|---|---|---|---|---|
| Kühl-/Heizleistung*1 | | (kW) | 2.2/2.5 | 2.8/3.2 | 3.6/4.0 | 4.5/5.0 | 5.6/6.3 | 7.1/8.0 |
| Elektrische Charakteristika | Stromversorgung | | 1-phasig 50 Hz 230 V (220 – 240 V) (Innengeräte benötigen eigene Spannungsversorgung) | | | | | |
| | Stromverbrauch 50 Hz | (kW) | 0.053/0.056 | 0.053/0.056 | 0.053/0.056 | 0.042/0.041 | 0.046/0.045 | 0.075/0.073 |
| Ansicht (Deckenpaneel) Modell | | | RBC-UY136PG | RBC-UY136PG | RBC-UY136PG | RBC-US21PGE | RBC-US21PGE | RBC-US21PGE |
| Äußere Abmessungen: Innengerät (Deckenpaneel)* | Höhe | (mm) | 235 (18)* | 235 (18)* | 235 (18)* | 200 (20)* | 200 (20)* | 200 (20)* |
| | Breite | (mm) | 850 (1050)* | 850 (1050)* | 850 (1050)* | 1000 (1230)* | 1000 (1230)* | 1000 (1230)* |
| | Tiefe | (mm) | 400 (470)* | 400 (470)* | 400 (470)* | 710 (800)* | 710 (800)* | 710 (800)* |
| Gesamtgewicht: Innengerät (Deckenpaneel)* | | (kg) | 22 (3.5)* | 22 (3.5)* | 22 (3.5)* | 21 (5.5)* | 21 (5.5)* | 22 (5.5)* |
| Ventilator | Standardluftmenge (hoch/mittel/niedrig) | ($m^3$/h) | 540/480/420 | 540/480/420 | 540/480/420 | 750/690/630 | 780/720/660 | 1140/960/810 |
| | Motorleistung | (W) | 22 | 22 | 22 | 30 | 30 | 30 |
| Leitungs-anschluss | Saugseite | (mm) | ø 9.5 | ø 9.5 | ø 9.5 | ø 12.7 | ø 12.7 | ø 15.9 |
| | flüssig | (mm) | ø 6.4 | ø 6.4 | ø 6.4 | ø 6.4 | ø 6.4 | ø 9.5 |
| | Durchmesser Kondensatablauf | | 25 (PVC-Rohr) | | | | | |
| Schalldruckpegel *2 (hoch/mittel/niedrig) | | (dB(A)) | 42/39/34 | 42/39/34 | 42/39/34 | 37/35/32 | 38/36/34 | 45/41/37 |

* Angaben in Klammer für Deckenpaneele
*1 Standard Leitungslängen: 5 m Hauptleitung, 2,5 m Zweigleitungen, 0 m Höhendifferenz
*2 Die bei Betrieb tatsächlich auftretenden Werte sind durch Addition des Umgebungslärms generell höher als hier angegeben

## ZUBEHÖR

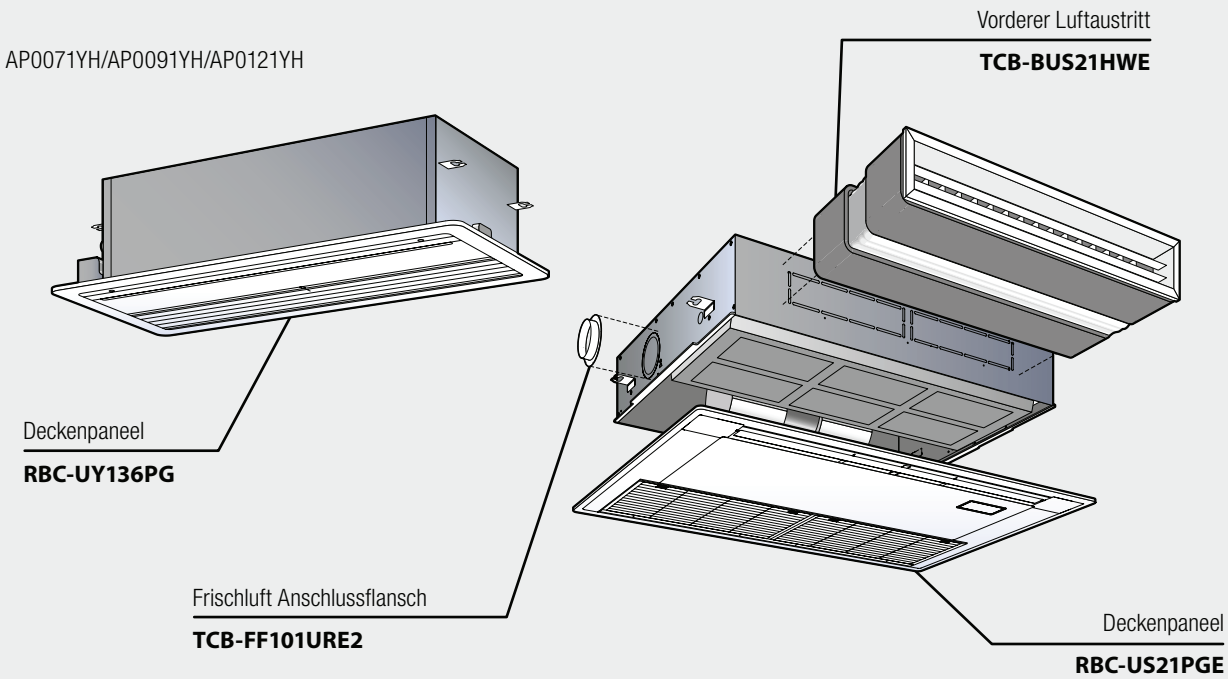

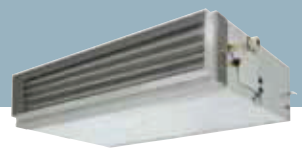

# STANDARD KANALGERÄT

| Modell | | MMD- | AP0074BH-E | AP0094BH-E | AP0124BH-E | AP0154BH-E | AP0184BH-E | AP0244BH-E | AP0274BH-E | AP0304BH-E | AP0364BH-E | AP0484BH-E | AP0564BH-E |
|---|---|---|---|---|---|---|---|---|---|---|---|---|---|
| Kühl-/Heizleistung *1 | | (kW) | 2.2/2.5 | 2.8/3.2 | 3.6/4.0 | 4.5/5.0 | 5.6/6.3 | 7.1/8.0 | 8.0/9.0 | 9.0/10.0 | 11.2/12.5 | 14.0/16.0 | 16.0/18.0 |
| Elektrische Charakteristika | Stromversorgung | | 1-phasig 50 Hz 230 V (220 – 240 V) (Innengeräte benötigen eigene Spannungsversorgung) | | | | | | | | | | |
| | Stromverbrauch 50 Hz | (kW) | 0.033/ 0.033 | 0.033/ 0.033 | 0.039/ 0.039 | 0.039/ 0.039 | 0.050/ 0.050 | 0.060/ 0.060 | 0.060/ 0.060 | 0.071/ 0.071 | 0.107/ 0.107 | 0.128/ 0.128 | 0.128/ 0.128 |
| Außen-abmessungen: Innengerät | Höhe | (mm) | 320 | 320 | 320 | 320 | 320 | 320 | 320 | 320 | 320 | 320 | 320 |
| | Breite | (mm) | 550 | 550 | 550 | 700 | 700 | 1000 | 1000 | 1000 | 1350 | 1350 | 1350 |
| | Tiefe | (mm) | 800 | 800 | 800 | 800 | 800 | 800 | 800 | 800 | 800 | 800 | 800 |
| Gesamtgewicht | | (kg) | 28 | 28 | 28 | 32 | 32 | 43 | 43 | 43 | 55 | 55 | 55 |
| Ventilator | Standardluftmenge (hoch/mittel/niedrig) | ($m^3$/h) | 480/ 420/340 | 480/ 420/340 | 570/ 490/400 | 650/ 540/480 | 780/ 660/540 | 1140/ 990/870 | 1140/ 990/870 | 1260/ 1080/870 | 1620/ 1410/1200 | 1980/ 1710/1490 | 1980/ 1710/1490 |
| | Motorleistung | (W) | 120 | 120 | 120 | 120 | 120 | 120 | 120 | 120 | 120 | 120 | 120 |
| | Externe statische Pressung (Werkseinstellung) | (Pa) | 50 | 50 | 50 | 50 | 50 | 50 | 50 | 50 | 50 | 50 | 50 |
| | Externe statische Pressung | (Pa) | 110 | 110 | 110 | 110 | 110 | 110 | 110 | 110 | 110 | 110 | 110 |
| Leitungs-anschluss | Saugseite | (mm) | ø 9.5 | ø 9.5 | ø 9.5 | ø 12.7 | ø 12.7 | ø 15.9 | ø 15.9 | ø 15.9 | ø 15.9 | ø 15.9 | ø 15.9 |
| | flüssig | (mm) | ø 6.4 | ø 6.4 | ø 6.4 | ø 6.4 | ø 6.4 | ø 9.5 | ø 9.5 | ø 9.5 | ø 9.5 | ø 9.5 | ø 9.5 |
| | Durchmesser Kondensatablauf | | 25 (PVC-Rohr) | | | | | | | | | | |
| Schalldruckwerte *2 (hoch/mittel/niedrig) | | (dB(A)) | 30/28/26 | 30/28/26 | 31/29/27 | 31/29/27 | 32/30/28 | 33/31/29 | 33/31/29 | 34/32/29 | 36/34/32 | 36/34/32 | 36/34/32 |

*1 Standard Leitungslängen: 5 m Hauptleitung, 2,5 m Zweigleitungen, 0 m Höhendifferenz
*2 Die bei Betrieb tatsächlich auftretenden Werte sind durch Addition des Umgebungslärms generell höher als hier angegeben

## ZUBEHÖR

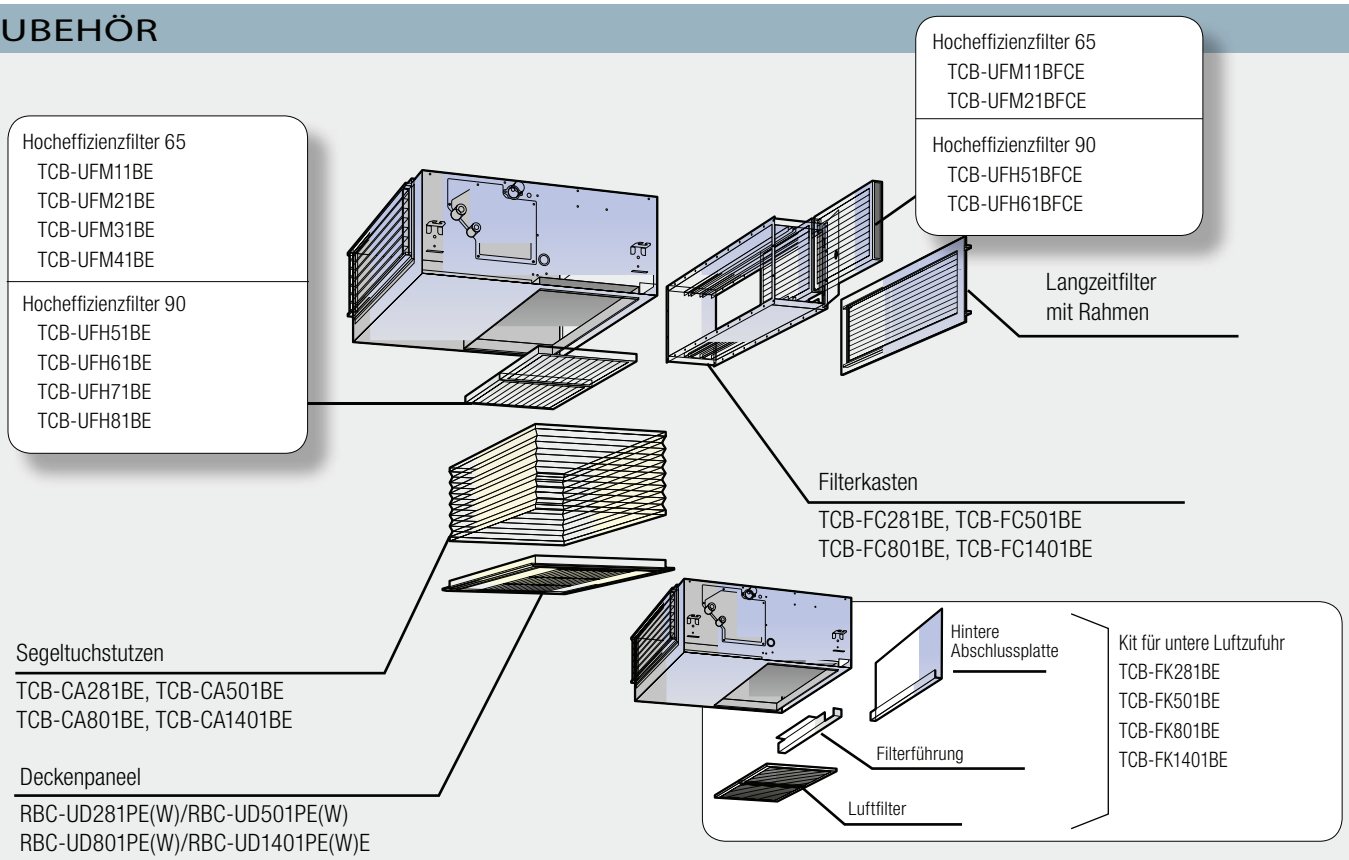

# HOCHDRUCK-KANALGERÄT

| Modell | | MMD- | AP0184 H-E | AP0244H-E | AP0274H-E | AP0364H-E | AP0484H-E | AP0724H-E | AP0964H-E |
|---|---|---|---|---|---|---|---|---|---|
| Kühl-/Heizleistung *1 | | (kW) | 5.6/6.3 | 7.1/8.0 | 8.0/9.0 | 11.2/12.5 | 14.0/16.0 | 22.4/25.0 | 28.0/31.5 |
| Elektrische Charakteristika | Stromversorgung | | 1-phasig 50 Hz 230 V (220 – 240 V) (Innengeräte benötigen eigene Spannungsversorgung) | | | | | | |
| | Stromverbrauch 50 Hz | (kW) | 0.184/0.198 | 0.299/0.385 | 0.299/0.385 | 0.368/0.450 | 0.414/0.490 | 1.200/1.540 | 1.260/1.610 |
| Außenabmessungen: Innengerät | Höhe | (mm) | 380 | 380 | 380 | 380 | 380 | 470 | 470 |
| | Breite | (mm) | 850 | 850 | 850 | 850 | 1200 | 1380 | 1380 |
| | Tiefe | (mm) | 660 | 660 | 660 | 660 | 660 | 1250 | 1250 |
| Gesamtgewicht | | (kg) | 50 | 52 | 52 | 56 | 67 | 150 | 150 |
| Ventilator | Standard Luftmenge (hoch/mittel/niedrig) | ($m^3$/h) | 1080/900/720 | 1580/1320/1060 | 1580/1320/1060 | 1920/1600/1280 | 2520/2100/1680 | 4320/3600/2880 | 5040/4200/3360 |
| | Motorleistung | (W) | 160 | 160 | 160 | 260 | 260 | 370 × 3 | 370 × 3 |
| | Externe statische Pressung (Werkseinstellung) | (Pa) | 137 | 137 | 137 | 137 | 137 | 137 | 137 |
| | Externe statische Pressung | (Pa) | 68.6 – 137 – 196 | 68.6 – 137 – 196 | 68.6 – 137 – 196 | 68.6 – 137 – 196 | 68.6 – 137 – 196 | 68.6 – 137 – 196 | 68.6 – 137 – 196 |
| Kälteanschluss | Saugseite | (mm) | ø 12.7 | ø 15.9 | ø 15.9 | ø 15.9 | ø 15.9 | ø 22.2 | ø 22.2 |
| | flüssig | (mm) | ø 6.4 | ø 9.5 | ø 9.5 | ø 9.5 | ø 9.5 | ø 12.7 | ø 12.7 |
| | Kondensatanschluss | | 25 (Schrauben) | | | | | | |
| Schalldruckwerte *2 (hoch/mittel/niedrig) | | (dB(A)) | 37/35/33 | 40/38/36 | 40/38/36 | 40/38/36 | 40/38/36 | 49/47/45 | 50/48/46 |

*1 Standard Leitungslängen: 5 m Hauptleitung, 2,5 m Zweigleitungen, 0 m Höhendifferenz
*2 Die bei Betrieb tatsächlich auftretenden Werte sind durch Addition des Umgebungslärms generell höher als hier angegeben

## ZUBEHÖR

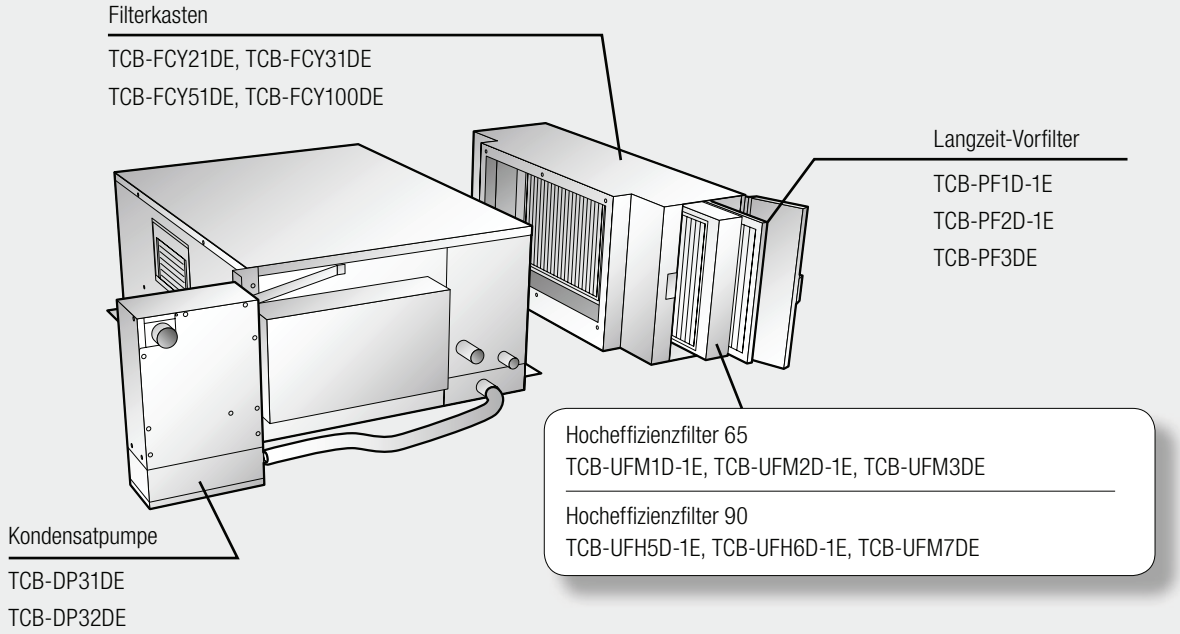

# FLACHES-KANALGERÄT

| Modell | | MMD- | AP0074SPH-E | AP0094SPH-E | AP0124SPH-E | AP0154SPH-E | AP0184 SPH-E |
|---|---|---|---|---|---|---|---|
| Kühl-/Heizleistung *1 | | (kW) | 2.2/2.5 | 2.8/3.2 | 3.6/4.0 | 4.5/5.0 | 5.6/6.3 |
| Elektrische Charakteristika | Stromversorgung | | 1-phasig 50 Hz 230 V (220 – 240 V) (Innengeräte benötigen eigene Spannungsversorgung) | | | | |
| | Stromverbrauch 50 Hz | (kW) | 0.039/0.037 | 0.039/0.037 | 0.043/0.041 | 0.045/0.043 | 0.054/0.052 |
| Äußere Abmessungen: Innengerät | Höhe | (mm) | 210 | 210 | 210 | 210 | 210 |
| | Breite | (mm) | 845 | 845 | 845 | 845 | 845 |
| | Tiefe | (mm) | 645 | 645 | 645 | 645 | 645 |
| Gesamtgewicht | | (kg) | 22 | 22 | 22 | 23 | 23 |
| Ventilator | Standardluftmenge (hoch/mittel/niedrig) | ($m^3$/h) | 540/470/400 | 540/470/400 | 600/520/450 | 690/600/520 | 780/680/580 |
| | Motorleistung | (W) | 60 | 60 | 60 | 60 | 60 |
| | Externe statische Pressung (Werkseinstellung) | (Pa) | 6 (Werkseinstellung) 16/31/46 | 6 (Werkseinstellung) 16/31/46 | 5 (Werkseinstellung) 15/30/45 | 5 (Werkseinstellung) 15/30/45 | 4 (Werkseinstellung) 14/29/44 |
| Kälteanschluss | Saugseite | (mm) | ø 9.5 | ø 9.5 | ø 9.5 | ø 12.7 | ø 12.7 |
| | flüssig | (mm) | ø 6.4 | ø 6.4 | ø 6.4 | ø 6.4 | ø 6.4 |
| | Kondensatanschluss | | 25 (PVC-Rohr: außen ø 32, innen ø 25) | | | | |
| Schalldruckwerte *2 (hoch/mittel/niedrig) | Untere Luftzufuhr | (dB(A)) | 36/33/30 | 36/33/30 | 38/35/32 | 39/36/33 | 40/38/36 |
| | Rückwärtige Luftzufuhr | (dB(A)) | 28/26/24 | 28/26/24 | 29/27/25 | 32/30/28 | 33/31/29 |

* inklusive Kondensatpumpe und Standard Luftfilter
*1 Standard Leitungslängen: 5 m Hauptleitung, 2,5 m Zweigleitungen, 0 m Höhendifferenz
*2 Die bei Betrieb tatsächlich auftretenden Werte sind durch Addition des Umgebungslärms generell höher als hier angegeben

## ZUBEHÖR

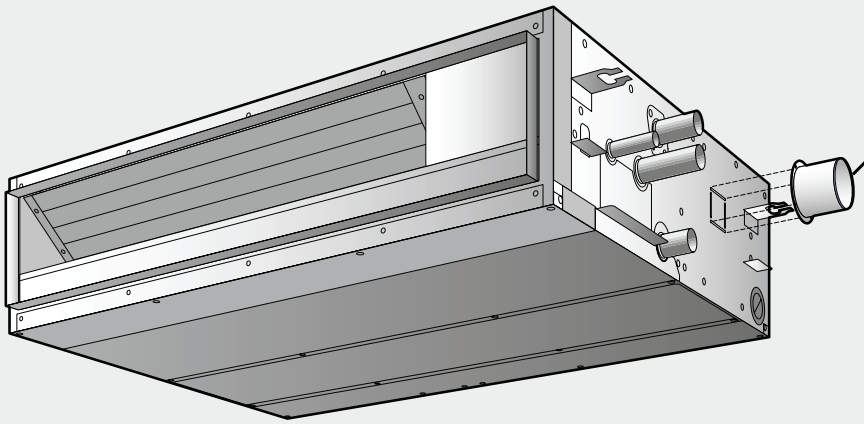

Flansch für Frischluftanschluss

TCB-FF101URE2

# FRISCHLUFT-KANALGERÄT

| Modell | | | MMD- | AP0481HFE | AP0721HFE | AP0961HFE |
|---|---|---|---|---|---|---|
| Kühl-/Heizleistung (*1) | | | (kW) | 14.0/8.9 | 22.4/13.9 | 28.0/17.4 |
| Elektrische Charakteristika | Stromversorgung | | (kW) | 1-phasig 50 Hz 230 V (220 – 240 V) (Innengeräte benötigen eigene Spannungsversorgung) | | |
| | Stromverbrauch | | (kW) | 0.28/0.34 | 0.45/0.55 | 0.52/0.65 |
| Äußere Abmessungen | Innengerät | Höhe | (mm) | 492 | 492 | 492 |
| | | Breite | (mm) | 892 | 1392 | 1392 |
| | | Tiefe | (mm) | 1262 | 1262 | 1262 |
| Gesamtgewicht | | | (kg) | 93 | 144 | 144 |
| Ventilator | Standardluftmenge | | ($m^3$/h) | 1080 | 1680 | 2100 |
| | Motorleistung | | (kW) | 0.160 | 0.160×2 | 0.160×2 |
| | Ext. statische Pressung 50 Hz | | | 170-210-230 | 140-165-180 | 160-190-205 |
| | Luftmengen unteres/oberes Limit | | ($m^3$/h) | 756/1188 | 1176/1848 | 1470/3310 |
| Kälteanschluss | Saugseite | | (mm) | ø 15.9 | ø 22.2 | ø 22.2 |
| | flüssig | | (mm) | ø 9.5 | ø 12.7 | ø 12.7 |
| | Kondensatanschluss | | | 25 (PVC Rohr) | | |
| Schalldruckwerte *2 (hoch/mittel/niedrig) | | | (dB(A)) | 45/43/41 | 46/45/44 | 46/45/44 |
| Einsatzbereich | Kühlen (*3) | | (°C) | 5 – 43 | 5 – 43 | 5 – 43 |
| | Heizen (*4) | | (°C) | -5 – 43 | -5 – 43 | -5 – 43 |

* Sollwerttemperatur 16 – 27°C (Standardgerät 18 – 29°C)
* Optionaler Befeuchter bei Frischluft-Kanalgerät nicht verfügbar
* maximale Höhendifferenz zwischen Frischluft-Kanalgeräten 0,5 m
maximale Höhendifferenz zwischen Innengeräten und Frischluft-Kanalgeräten 30 m

*1 **Nennbedingungen** Kühlen: Außentemperatur 33°C TK / 28°C FK, Sollwerttemperatur 18°C
Heizen: Außentemperatur 0°C TK / -2,9°C FK, Sollwerttemperatur 25°C
Kälteleitung: Länge 7,5 m / Höhe 0 m
*2 Die bei Betrieb tatsächlich auftretenden Werte sind durch Addition des Umgebungslärms generell höher als hier angegeben.
*3 wenn Temperatur der Frischluft <3°C über Sollwert, automatisch nur Ventilation
* Bei Frischlufttemperatur <19°C: unabhängig von Sollwert immer Ventilation
*4 wenn Temperatur der Frischluft <3°C unter Sollwert, automatisch nur Ventilation

## Kombination

- Frischluft-Kanalgerät ist mit SMMS verwendbar, nicht jedoch mit SHRM (Super Heat Recovery Multi System).
- Halten Sie die Höhendifferenz zwischen Frischluft- Kanalgeräten unterhalb 0,5 m.
- Pro System sind bis zu 2 Frischluft-Kanalgeräte zulässig.
- Die Leistung dieser zwei Frischluft-Kanalgeräte darf maximal 30% oder weniger der gesamten Innengeräteleistung betragen (inklusive jener der Frischluft-Kanalgeräte).
- Frischluft-Kanalgeräte werden nur mit herkömm-lichen Innengeräten in einem System verwendet. Nur Frischluft-Kanalgeräte anzuschließen ist nicht zulässig.
- Die Gesamtkapazität aller Innen- und Frischluftgeräte ist auf 80 bis 100% der Außengeräteleistung limitiert. (Diese Einschränkung ist für die korrekte Kälte-mittelregelung einzuhalten.)

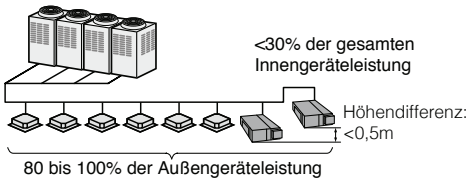


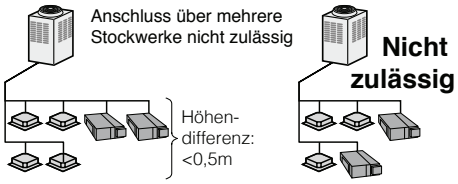


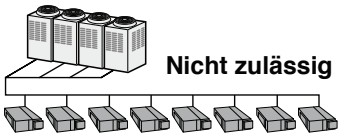


## ZUBEHÖR

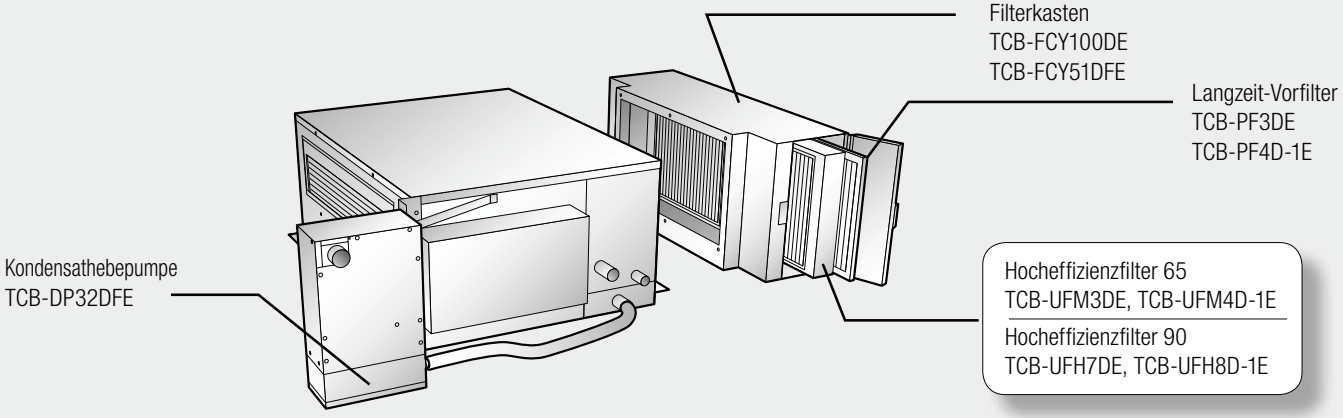

# DECKENGERÄT

| Modell | | MMC- | AP0154H-E | AP0184H-E | AP0244H-E | AP0274H-E | AP0364H-E | AP0484H-E |
|---|---|---|---|---|---|---|---|---|
| Kühl-/Heizleistung *1 | | (kW) | 4.5/5.0 | 5.6/6.3 | 7.1/8.0 | 8.0/9.0 | 11.2/12.5 | 14.0/16.0 |
| Elektrische Charakteristika | Stromversorgung | | 1-phasig 50 Hz 230 V (220 – 240 V) (Innengeräte benötigen eigene Spannungsversorgung) | | | | | |
| | Stromverbrauch 50 Hz | (kW) | 0.033/0.033 | 0.038/0.038 | 0.050/0.050 | 0.050/0.050 | 0.091/0.091 | 0.110/0.110 |
| Außen-abmessungen: Innengerät | Höhe | (mm) | 210 | 210 | 210 | 210 | 210 | 210 |
| | Breite | (mm) | 910 | 910 | 1,180 | 1,180 | 1,595 | 1,595 |
| | Tiefe | (mm) | 680 | 680 | 680 | 680 | 680 | 680 |
| Gesamtgewicht | | (kg) | 22 | 22 | 26 | 26 | 34 | 34 |
| Ventilator | Standardluftmenge (hoch/mittel/niedrig) | ($m^3$/h) | 720/600/540 | 780/660/540 | 1110/900/840 | 1110/900/840 | 1650/1380/1200 | 1800/1560/1320 |
| | Motorleistung | (W) | 30 | 30 | 40 | 40 | 80 | 80 |
| Kälteanschluss | Saugseite | (mm) | ø 12.7 | ø 12.7 | ø 15.9 | ø 15.9 | ø 15.9 | ø 15.9 |
| | flüssig | (mm) | ø 6.4 | ø 6.4 | ø 9.5 | ø 9.5 | ø 9.5 | ø 9.5 |
| | Kondensatanschluss | | 20 (PVC-Rohr) | | | | | |
| Schalldruckwerte *2 (hoch/mittel/niedrig) | | (dB(A)) | 35/32/30 | 36/33/30 | 38/36/33 | 38/36/33 | 41/38/35 | 43/40/37 |

*1 Standard Leitungslängen: 5 m Hauptleitung, 2,5 m Zweigleitungen, 0 m Höhendifferenz
*2 Die bei Betrieb tatsächlich auftretenden Werte sind durch Addition des Umgebungslärms generell höher als hier angegeben

## ZUBEHÖR

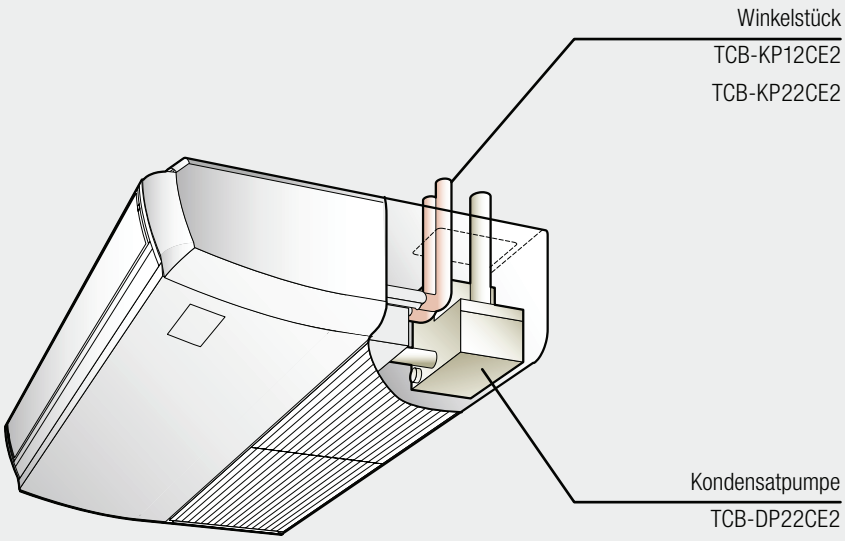

# WANDGERÄT (SERIE 3)

**Modelle**

MMK-AP***3H

## Charakteristika

- Kompaktes und modernes, flaches Gerätedesign
- Große Luftfilter zur Verbesserung der Luftqualität
- Sehr niedrige Geräuschpegel – nur 28dB(A) (2,2, 2,8 und 3,6 kW Modell)
- Infrarot-Fernbedienung beigepackt

| Modell | | MMK- | AP0073H | AP0093H | AP0123H | AP0153H | AP0183H | AP0243H |
|---|---|---|---|---|---|---|---|---|
| Kühl-/Heizleistung *1 | | (kW) | 2,2 / 2,5 | 2,8 / 3,2 | 3,6 / 4,0 | 4,5 / 5,0 | 5,6 / 6,3 | 7,1 / 8,0 |
| Elektrische Charakteristika | Stromversorgung | | 1-phasig 50 Hz 230 V (220 – 240 V) (Innengeräte benötigen eigene Spannungsversorgung) | | | | | |
| | Stromverbrauch 50 Hz | (kW) | 0,018 | 0,021 | 0,021 | 0,043 | 0,043 | 0,05 |
| Äußere Abmessungen: Innengerät | Höhe | (mm) | 320 | 320 | 320 | 320 | 320 | 320 |
| | Breite | (mm) | 1050 | 1050 | 1050 | 1050 | 1050 | 1050 |
| | Tiefe | (mm) | 228 | 228 | 228 | 228 | 228 | 228 |
| Gesamtgewicht | | (kg) | 15 | 15 | 15 | 15 | 15 | 15 |
| Ventilator | Standardluftmenge (hoch/mittel/niedrig) | ($m^3$/h) | 570/450/390 | 600/480/390 | 600/480/390 | 840/660/540 | 840/660/540 | 1.020/750/570 |
| | Motorleistung | (W) | 30 | 30 | 30 | 30 | 30 | 30 |
| Kälteanschluss | Saugseite | (mm) | ø 9.5 | ø 9.5 | ø 9.5 | ø 12.7 | ø 12.7 | ø 15.9 |
| | Flüssig | (mm) | ø 6.4 | ø 6.4 | ø 6.4 | ø 6.4 | ø 6.4 | ø 9.5 |
| | Kondensatanschluss | | 16 (PVC Rohr) | 16 (PVC Rohr) | 16 (PVC Rohr) | 16 (PVC Rohr) | 16 (PVC Rohr) | 16 (PVC Rohr) |
| Schalldruckwerte *2 (hoch/mittel/niedrig) | | (dB(A)) | 35/31/28 | 37/32/28 | 37/32/28 | 41/36/33 | 41/36/33 | 46/39/34 |

*1 Standard Leitungslängen: 5 m Hauptleitung, 2,5 m Zweigleitungen, 0 m Höhendifferenz
*2 Die bei Betrieb tatsächlich auftretenden Werte sind durch Addition des Umgebungslärms generell höher als hier angegeben

## MMK-AP0073H bis AP0243H

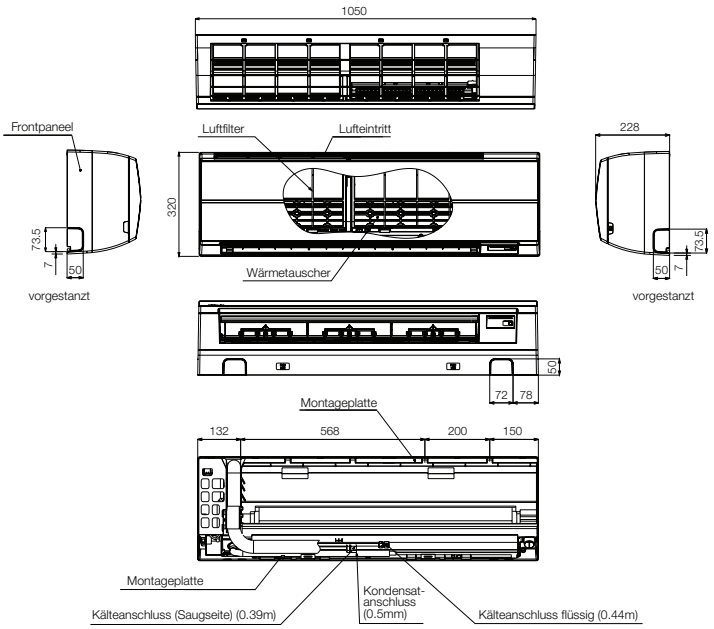


(Einheit: mm)

# KOMPAKTES WANDGERÄT (SERIE 4 )

**Modelle**

## MMK-AP***4MH-E

## Vorteile

- mit dem attraktiven, flachen Design bestens geeignet für kleine Büros in denen ein elegantes Innengerät gewünscht wird
- große Luftfilter zur Verbesserung der Luftqualität
- Auto-Luftleitlamellensteuerung für opitmale Luftverteilung
- Infrarot-Fernbedienung beigepackt

| Modell | | MMK- | AP0074MH-E | AP0094MH-E | AP0124MH-E |
|---|---|---|---|---|---|
| Kühl-/Heizleistung *1 | | (kW) | 2.2/2.5 | 2.8/3.2 | 3.6/4.0 |
| Elektrische Charakteristika | Stromversorgung | | 1-phasig 50 Hz 230 V (220 – 240 V) (Innengeräte benötigen eigene Spannungsversorgung) | | |
| | Stromverbrauch 50 Hz | (kW) | 0.017 | 0.018 | 0.019 |
| Äußere Abmessungen: Innengerät | Höhe | (mm) | 275 | 275 | 275 |
| | Breite | (mm) | 790 | 790 | 790 |
| | Tiefe | (mm) | 208 | 208 | 208 |
| Gesamtgewicht | | (kg) | 11 | 11 | 11 |
| Ventilator | Standardluftmenge (hoch/mittel/niedrig) | ($m^3$/h) | 480/420/360 | 510/450/360 | 540/450/360 |
| | Motorleistung) | (W) | 30 | 30 | 30 |
| Kälteleitung | Saugseite | (mm) | ø 9.5 | ø 9.5 | ø 9.5 |
| | Flüssig | (mm) | ø 6.4 | ø 6.4 | ø 6.4 |
| | Kondensatanschluss | | 16 (PVC Rohr) | 16 (PVC Rohr) | 16 (PVC Rohr) |
| Schalldruckwerte *2 (hoch/mittel/niedrig) | | (dB(A)) | 35/32/29 | 36/33/29 | 37/33/29 |

*1 Standard Leitungslängen: 5 m Hauptleitung, 2,5 m Zweigleitungen, 0 m Höhendifferenz
*2 Die bei Betrieb tatsächlich auftretenden Werte sind durch Addition des Umgebungslärms generell höher als hier angegeben

## MMK-AP0074MH-E bis AP0124MH-E

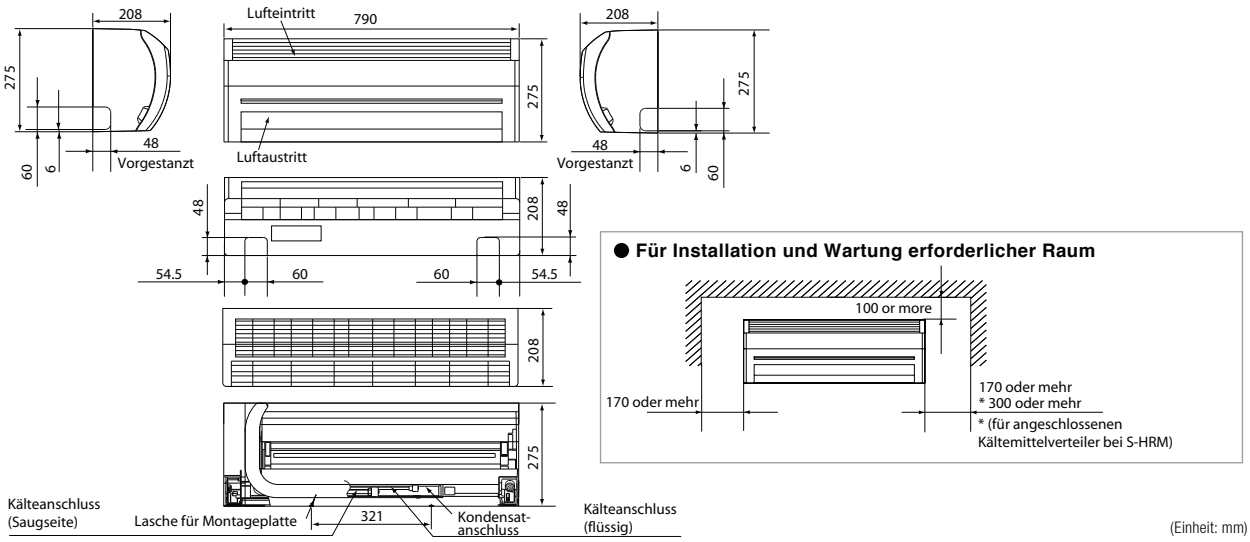


(Einheit: mm)

# CHASSISGERÄT

**Modelle**

## MML-AP***4BH-E

## Kühle Luft für ein angenehmes Raumklima

Um eine effektive Raumkühlung zu erreichen, wird das Gerät vor dem Fenster installiert.

## Leichte Wartung

■ Vereinfachter Aufbau von Ventilator und Kondensatleitungen.

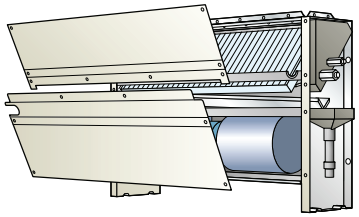

| Modell | | MML- | AP0074BH-E | AP0094BH-E | AP0124BH-E | AP0154BH-E | AP0184BH-E | AP0244BH-E |
|---|---|---|---|---|---|---|---|---|
| Kühl-/Heizleistung *1 | | (kW) | 2.2/2.5 | 2.8/3.2 | 3.6/4.0 | 4.5/5.0 | 5.6/6.3 | 7.1/8.0 |
| Elektrische Charakteristika | Stromversorgung | | 1-phasig 50 Hz 230 V (220 – 240 V) (Innengeräte benötigen eigene Spannungsversorgung) | | | | | |
| | Stromverbrauch 50 Hz | (kW) | 0.056/0.058 | 0.056/0.058 | 0.056/0.058 | 0.090/0.096 | 0.090/0.096 | 0.095/0.110 |
| Äußere Abmessungen: Innengerät | Höhe | (mm) | 600 | 600 | 600 | 600 | 600 | 600 |
| | Breite | (mm) | 745 | 745 | 745 | 1045 | 1045 | 1045 |
| | Tiefe | (mm) | 220 | 220 | 220 | 220 | 220 | 220 |
| Gesamtgewicht | | (kg) | 21 | 21 | 21 | 29 | 29 | 29 |
| Ventilator | Standardluftmenge (hoch/mittel/niedrig) | ($m^3$/h) | 460/400/300 | 460/400/300 | 460/400/300 | 740/600/490 | 740/600/490 | 950/790/640 |
| | Motorleistung | (W) | 19 | 19 | 19 | 70 | 70 | 70 |
| Kälteanschluss | Saugseite | (mm) | ø 9.5 | ø 9.5 | ø 9.5 | ø 12.7 | ø 12.7 | ø 15.9 |
| | flüssig | (mm) | ø 6.4 | ø 6.4 | ø 6.4 | ø 6.4 | ø 6.4 | ø 9.5 |
| | Kondensatanschluss | | 20 (PVC Rohr) | | | | | |
| Schalldruckwerte *2 (hoch/mittel/niedrig) | | (dB(A)) | 36/34/32 | 36/34/32 | 36/34/32 | 36/34/32 | 36/34/32 | 42/37/33 |

*1 Standard Leitungslängen: 5 m Hauptleitung, 2,5 m Zweigleitungen, 0 m Höhendifferenz
*2 Die bei Betrieb tatsächlich auftretenden Werte sind durch Addition des Umgebungslärms generell höher als hier angegeben

## MML-AP0074BH-E bis AP0244BH-E

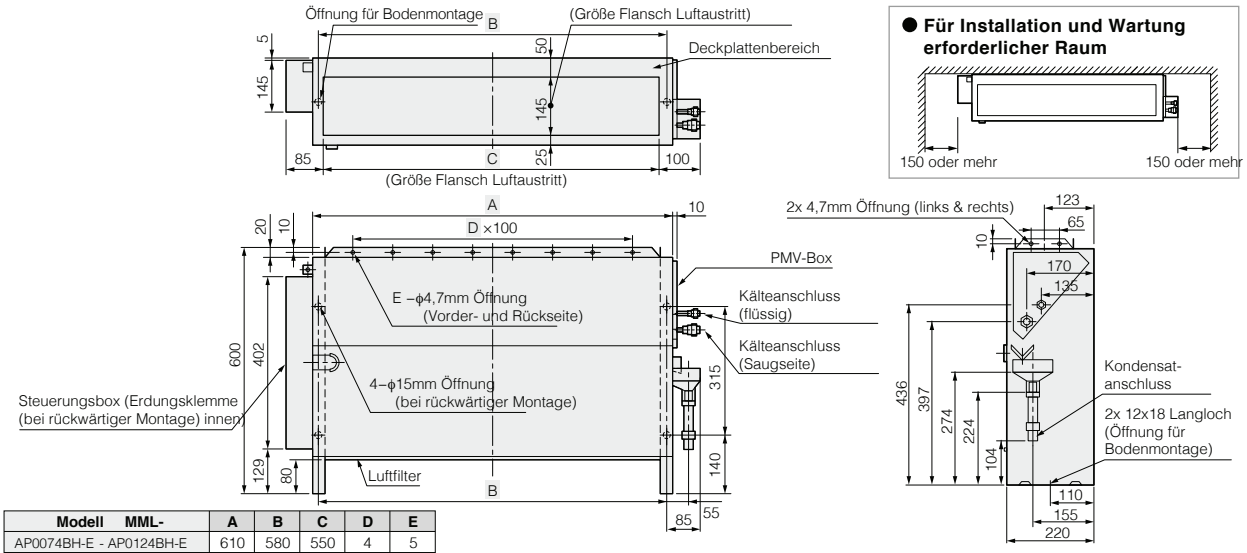


| Modell MML- | A | B | C | D | E |
|---|---|---|---|---|---|
| AP0074BH-E - AP0124BH-E | 610 | 580 | 550 | 4 | 5 |
| AP0154BH-E - AP0244BH-E | 910 | 880 | 850 | 7 | 8 |

# KONSOLE

**Modelle**

MML-AP***4NH-E

## Bi-Flow Konsole – einfach und leise

Zunehmender Beliebtheit erfreut sich das Konsolenmodell, welches besonders unkompliziert und flexibel im Design ist. Die einfache Bedienung und der sehr leise Betrieb, dank eines langsam laufenden Ventilators, machen die Konsole zu einem komfortablen Klimagerät für die Boden- und Wandmontage. Dabei kann man optimal die verschieden wählbaren Luftaustritts-Möglichkeiten nützen und für den Verbraucher die beste Einstellung ohne Aufwand justieren.

## Komfort pur:

- Bi-Flow Konsole mit Luftaustritt oben und/oder unten
- Infrarot Fernbedienung beigepackt
- Alle TCC-Link Kabelfernbedienungen und Zentralfernbedienungen möglich
- Einstellung der wichtigsten Funktionen mittels Bedienelement am Gerät

| Modell | | MML- | AP0074NH-E | AP0094NH-E | AP0124NH-E | AP0154NH-E | AP0184NH-E |
|---|---|---|---|---|---|---|---|
| Kühl-/Heizleistung *1 | | (kW) | 2.2/2.5 | 2.8/3.2 | 3.6/4.0 | 4.5/5.0 | 5.6/6.3 |
| Elektrische Charakteristika | Stromversorgung | | 1-phasig 50 Hz 230 V (220 – 240 V) (Innengeräte benötigen eigene Spannungsversorgung) | | | | |
| Äußere Abmessungen: Innengerät | Höhe | (mm) | 600 | 600 | 600 | 600 | 600 |
| | Breite | (mm) | 700 | 700 | 700 | 700 | 700 |
| | Tiefe | (mm) | 220 | 220 | 220 | 220 | 220 |
| Gesamtgewicht | | (kg) | 17 | 17 | 17 | 17 | 17 |
| Ventilator | Standardluftmenge (hoch/mittel/niedrig) | ($m^3$/h) | 510/366/282 | 510/366/282 | 552/408/324 | 624/484/384 | 726/528/426 |
| Kälteanschluss | Saugseite | (mm) | ø 9,5 | ø 9,5 | ø 12,7 | ø 12,7 | ø 12,7 |
| | flüssig | (mm) | ø 6,4 | ø 6,4 | ø 6,4 | ø 6,4 | ø 6,4 |
| | Kondensatanschluss | | 16 (PVC Rohr) | | | | |
| Schalldruckwerte *2 (hoch/mittel/niedrig) | | (dB(A)) | 38/32/26 | 38/32/26 | 40/34/29 | 43/37/31 | 47/40/34 |

*1 Standard Leitungslängen: 5 m Hauptleitung, 2,5 m Zweigleitungen, 0 m Höhendifferenz
*2 Die bei Betrieb tatsächlich auftretenden Werte sind durch Addition des Umgebungslärms generell höher als hier angegeben

## MML-AP0074NH-E, AP0094NH-E, AP0124NH-E, AP0154NH-E, AP0184NH-E

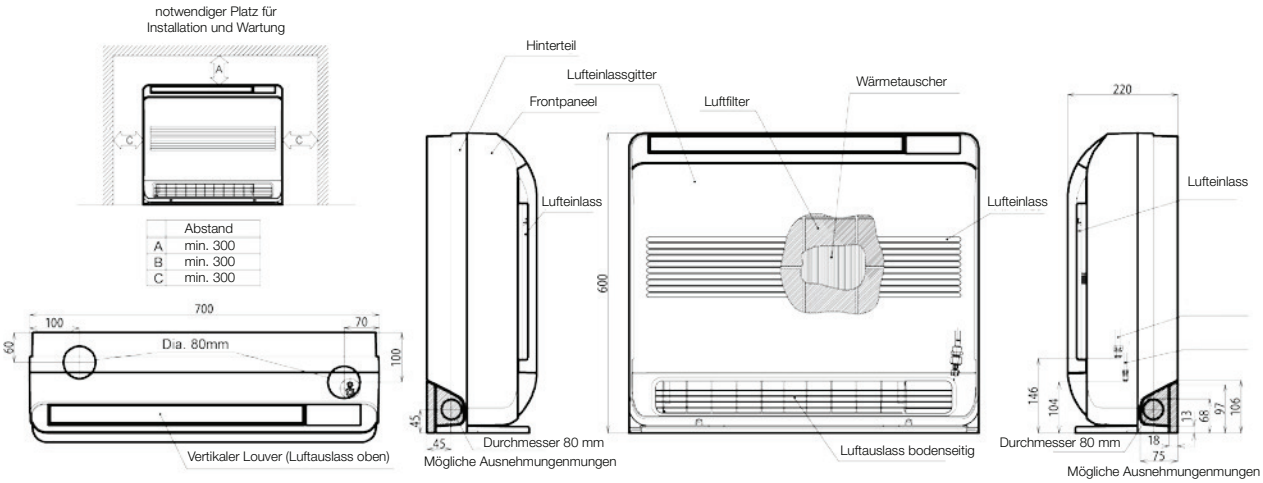


(Einheit: mm)